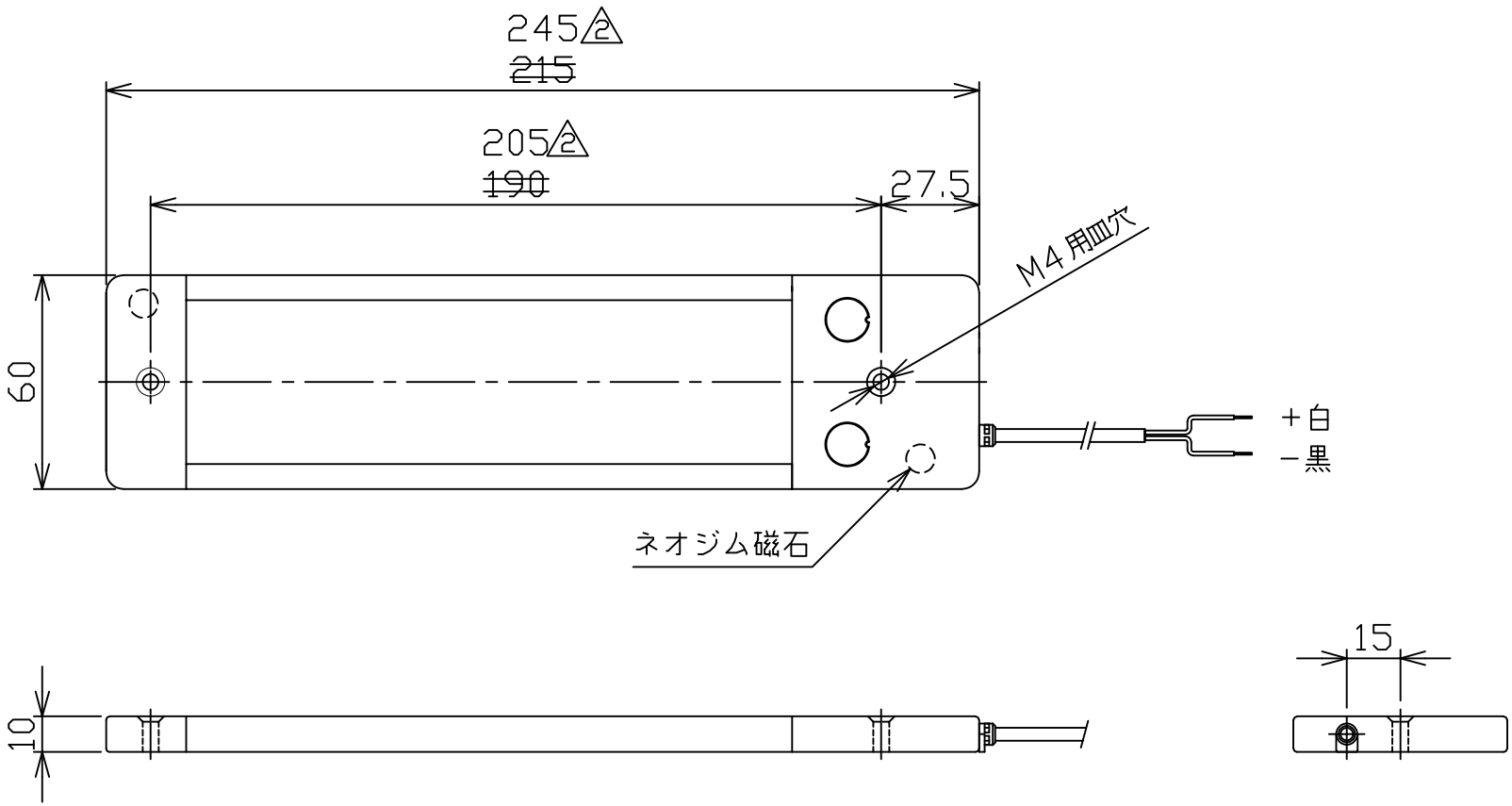

日機
2025.02.19
出圖

納入仕様:

1.入力電源:DC24V
2.消費電力:5.5W
3.防水規格:IP50
4.電源部:定電流回路
5.ケーブル:AWG26×2C □D3.6 3M付属
6.発光色:緑色(518nm)

△2 2024.01.26 本体長さ変更 洪

日付	2023.01.13			尺度	NOT/S	品名	型番
製図	洪 承 蔚	検図	林 彦 旭	承認		LED LIGHT	NLU05(G)-DC
日機株式会社						図面番号 ND860033	変更 △2