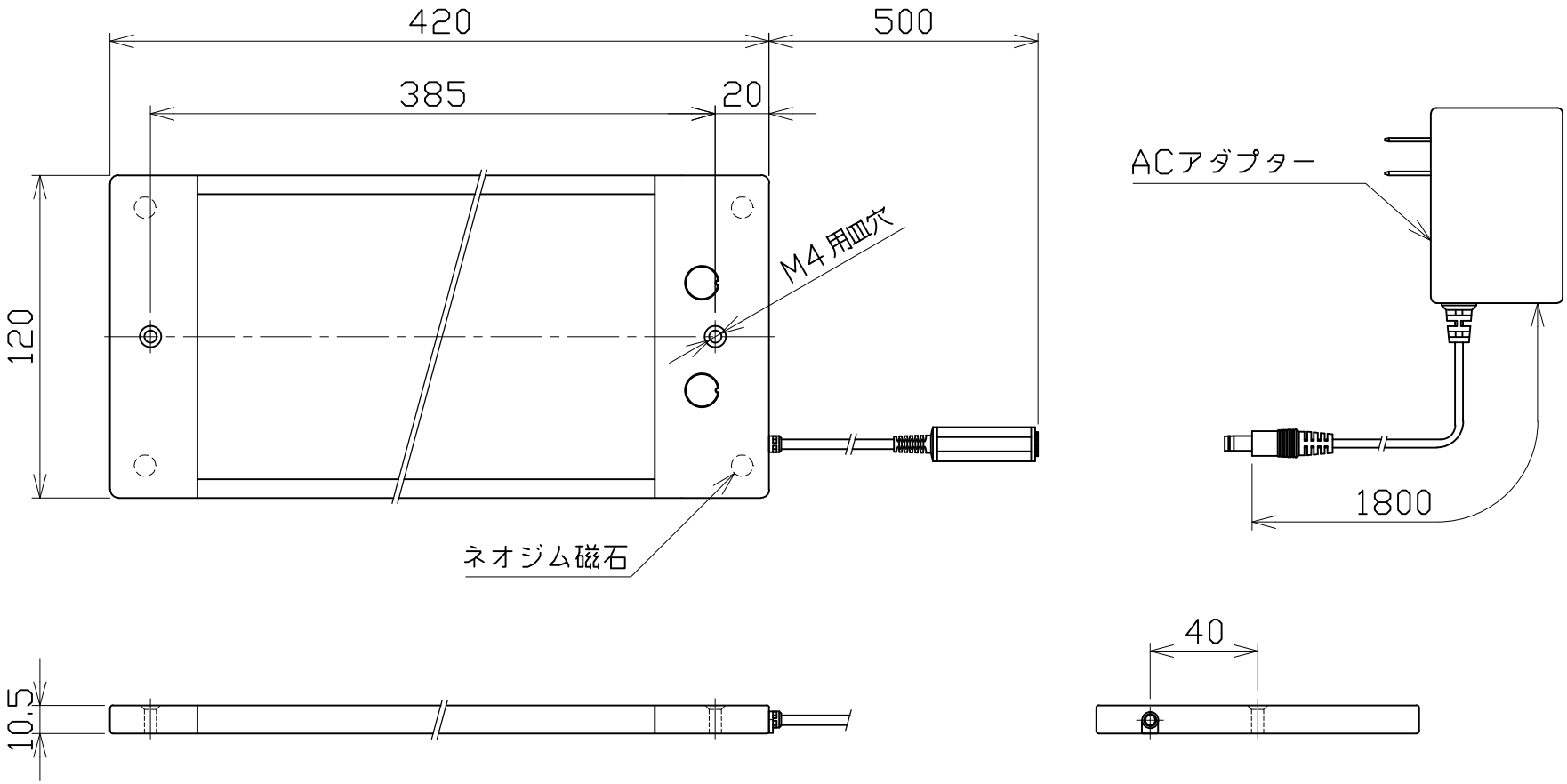

納入仕様:

1.入力電源:AC100-240V(50Hz/60Hz)
2.消費電力:24.5W
3.防水規格:IP50
4.電源部:定電流回路
5.ACアダプター ケーブル長1.8M付属

日付	2023.03.09			尺度	NOT/S	品名	型番
製図	洪承蔚	検図	林彦旭	承認		LED LIGHT	NLU120-25-AC
日機株式会社						図面番号 ND863049	変更